Como hacer UN BOLSO RODANTE

Ya que usted tiene cierta habilidad para hacer cosas prácticas para el hogar, podrá quedar muy bien con su mamá, con su hermana; con su esposa, con su novia o con su amiga, pues imagínese el alivio que reportará este bolso plegable que "casi camina solo", y decimos, "casi" porque todo el peso de la mercadería depositada en su interior gravitará sobre una simpática ruedita que sólo espera que la empuje, para que vuelva "a casita".

Bueno, no quiero hacer tanta apología por cuanto el artículo está a la vista y se recomienda por sí solo; únicamente es cuestión de poner manos a la obra y hacer las cosas como se detallan en los dibujos representados. Todas las medidas especificadas en los dibujos están dadas en milímetros, pues así no existirá lugar a dudas.

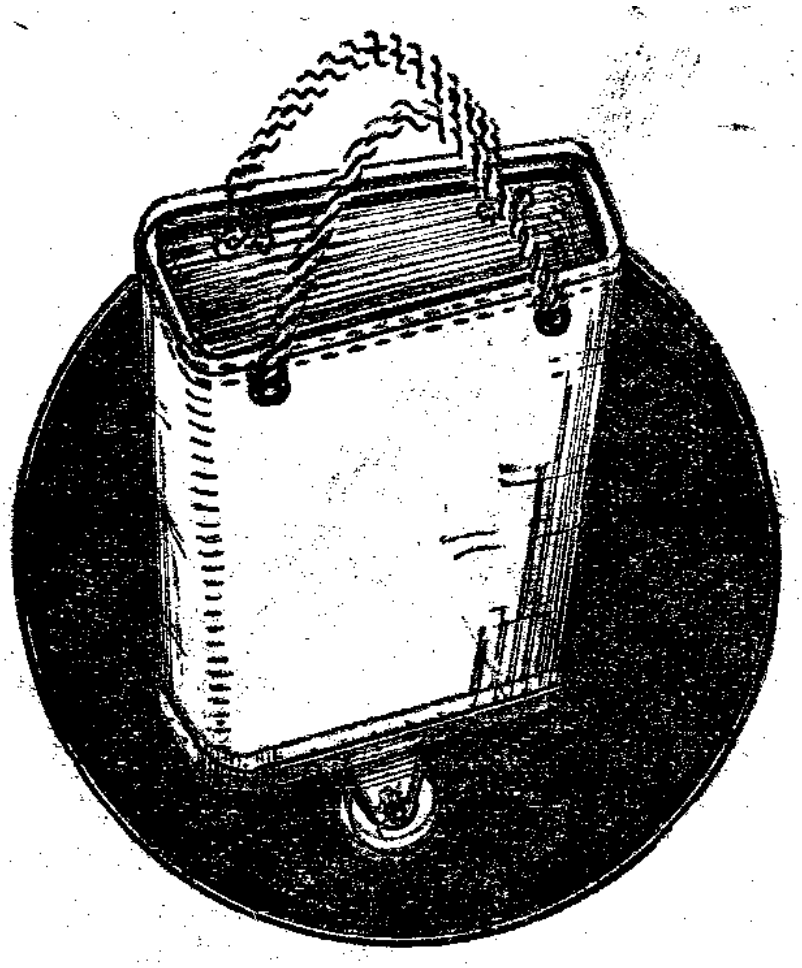

El lector que quiera construirla - que por cierto serán muchos - empezará por buscar en el fondo de la casa o en el gallinero un trozo de madera de 19 mm de espesor (3/4"); sería conveniente que la referida tablita sea cepillada, pues así se obtendrá una terminación impecable, como dicen los automovilistas. Luego, con una chapa de hierro de 2 mm de espesor, hágase la horqueta para soportar la rueda; fíjese en el dibujo el desarrollo y las medidas que debe tener la misma. La rueda, que estará insertada en la referida horqueta, deberá tener llanta de goma, y será muy fácil de conseguirla en cualquier ferretería o "cachivachería" del barrio; el diámetro más adecuado que deberá tener la referida rueda es de 120 mm.

La horqueta porta rueda será colocada fijamente en el centro de la tabla con ayuda de dos buloncitos adecuados; además, la tabla deberá tener dos planchuelas de 1 pulgada de ancho por 2 mm de espesor; estos elementos serán atornillados transversalmente, de modo que la tabla quede a cubierto de toda deformación o rajadura.

Con varilla de hierro de sección redonda de 6 mm, que se podrá comprar en cualquier corralón de materiales de construcción, se ejecutará un aro rectangular de 500 x 250 mm.; luego, empleándose un trozo de lona de 1,55 x 0,55 m., se procederá a confeccionar el bolso propiamente dicho; este elemento deberá tener un dobladillo superior en cuyo interior se alojará el aro de hierro, mientras que el borde opuesto se clavará con clavos de tapicería o tachuelas en los costados de la tabla base.

Cuatro hojales de toldo y dos manijas de soga aseguradas en la proximidad del borde superior del bolso completan este interesante y práctico elemento; por último, no olvide de pintar la tabla por fuera como así también la horqueta.

El bolso podrá llevarse plegado cuando no se usa, mientras que una vez lleno, tanto se podrá llevar como bolso, es decir suspendido por las manijas, como así también haciéndolo apoyar sobre la rueda.

Mis estimados amigos: manos a la obra y buena suerte. Espero que algunos de los ejecutantes me comuniquen sus impresiones al respecto, pues para una próxima ocasión tengo proyectado otro bolso, pero con rueda retráctil.

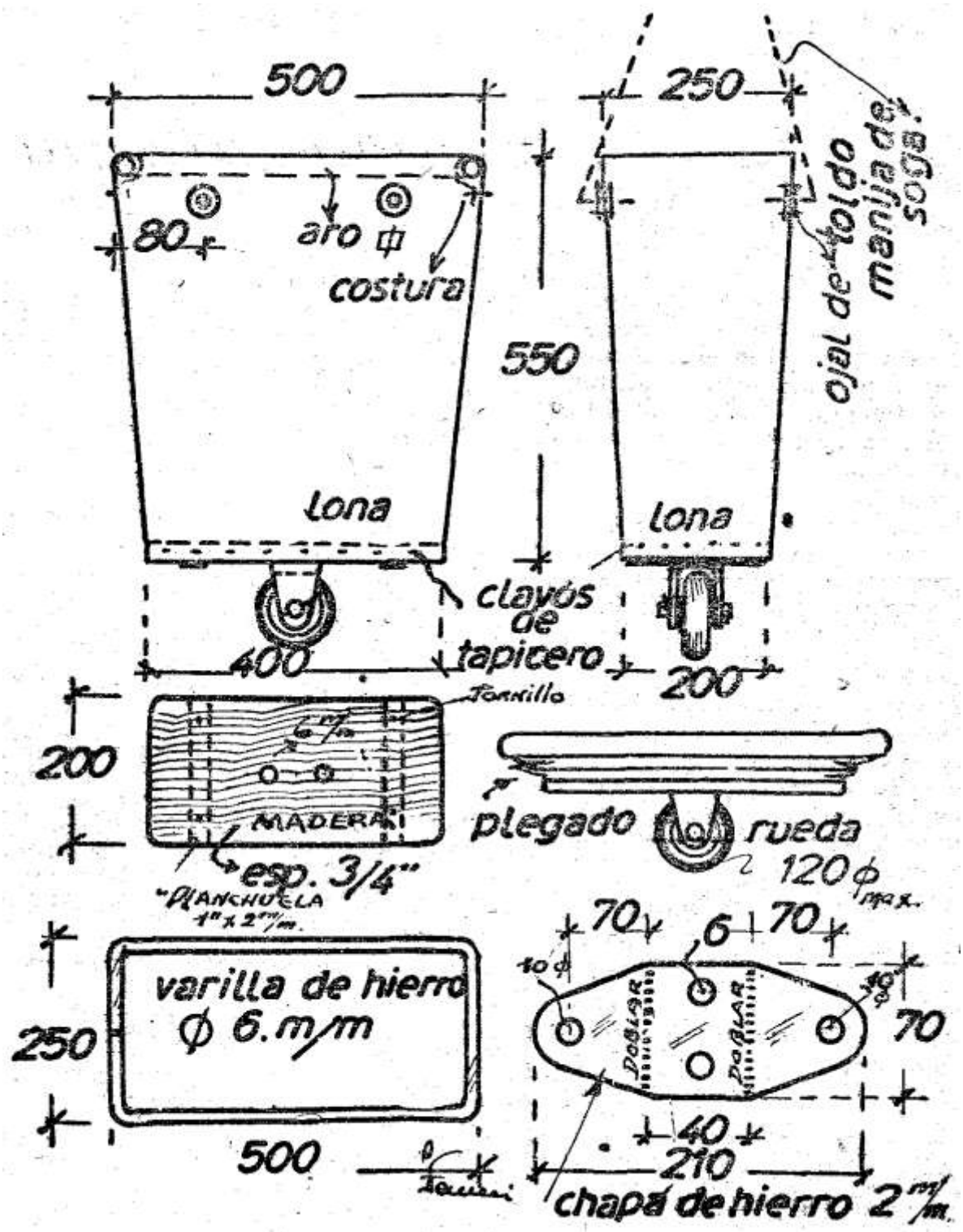

Como hacer UN BOLSO RODANTE