Pupitres escolares - Como hacer un PUPITRE infantil

Los padres que alienten la tendencia natural del niño a dibujar y pintar; encontrarán interesante este práctico proyecto.

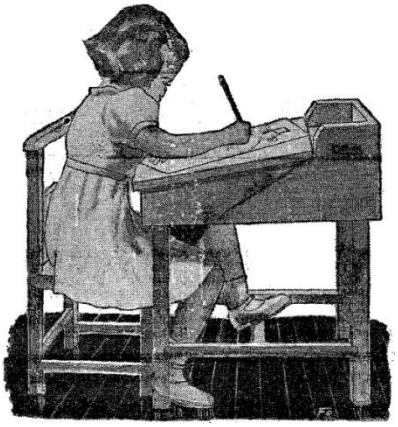

El lector puede no ser un artista, ni aún siquiera un enbadurnador de lienzos, medianamente competente, pero con toda seguridad que su hijo actúa como si fuera un Miguel Ángel en ciernes.

En términos generales, esto significa que en toda la casa se encontrarán papeles desparramados, salpicaduras de pinturas de colores, cabos de lápices por los asientos y dibujos en tiza hasta en las vereditas del jardín. Sin embargo, no fue eso lo que ocurrió con la hija del hobbista que diseñó este proyecto. Así que la niña comenzó a querer hacerse un lugarcito en el tablero de dibujo de su padre, y a desparramar sus propios papeles de dibujo sobre los de él, éste trazó una línea recta hasta su taller, del que emergió horas más tarde con este juego de mesa de dibujo y sillita.

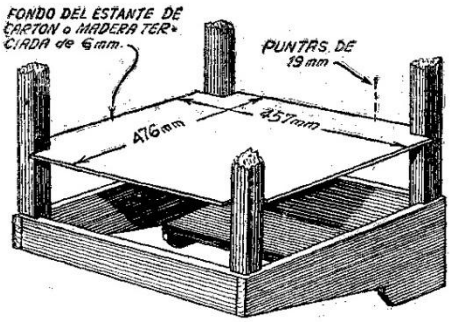

Exceptuadas las patas, que son de 32 X 32 mm., todo el trabajo se hace en una sola pieza de estantería de pino de 19 x 208 milímetros, de 2592 mm. de largo. Una vez que se hayan cortado a las medidas exactas los dos paneles laterales, todo lo demás se hace rápidamente. Dichos costados se atornillan al tablero de adelante y al de atrás, formando una estructura rígida, a la que luego se agrega el plano fijo en que se apoyan los útiles de dibujo.

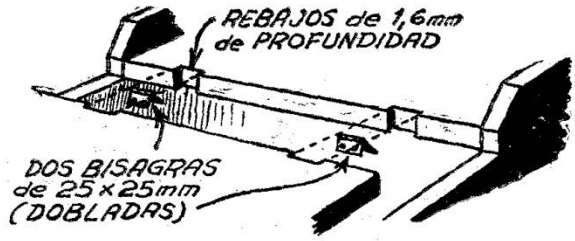

A esta altura del trabajo se arman las patas; su corte y ajuste es opcional y se adaptará a las necesidades del niño, especialmente a las impuestas por su altura. Para evitar las desigualdades en el largo de las patas, con el consiguiente movimiento de la mesa, es conveniente poner la cuarta pata cuando ya las otras tres estén firmemente asentadas. Esto es más fácil y mucho más exacto que el anticuado método de probar la estabilidad del mueble y retocarlo.

Para el fondo del estante se usa tablero para tabiques de 6 milímetros. El compartimiento así formado resulta ideal para meter en él toda la papelería surtida y el equipo de cosas raras que acumulan los niños.

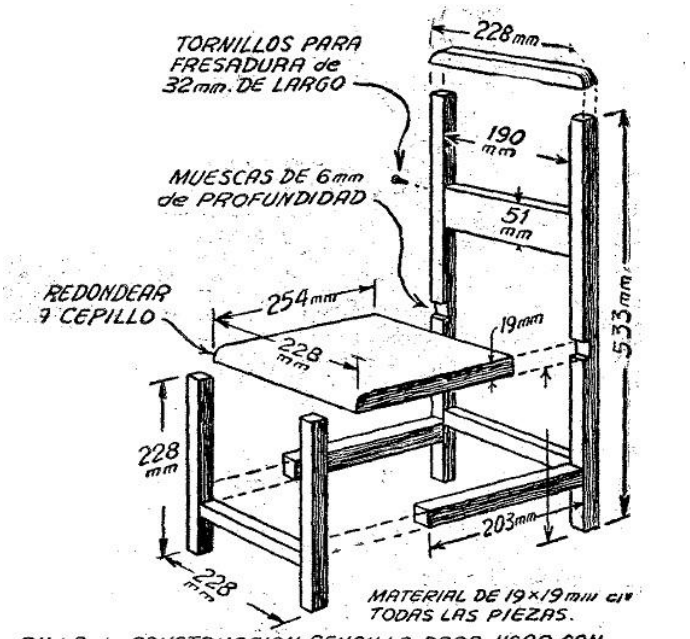

-SILLA de CONSTRUCCION SENCILLA PARA USAR CON EL PUPITRE-

Lo último que se hace es la tapa del pupitre. Si no se encuentra una tabla de una sola pieza que cubra el ancho necesario, que es de 368 mm., se hace la tapa con dos tablas más estrechas, uniéndolas con refuerzos puestos por abajo. Esta pieza se articula al plano fijo para los útiles por

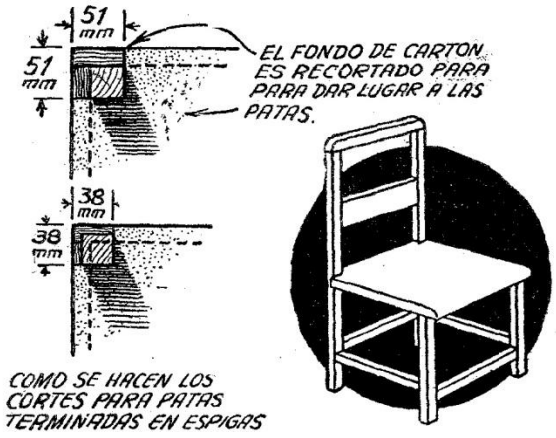

medio de dos bisagras de bronce, de poco tamaño.

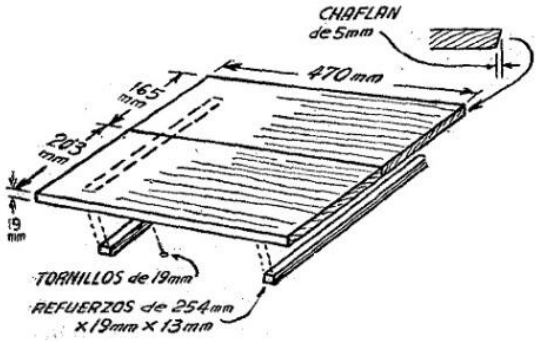

Se termina con un color que combine con el de los muebles del cuarto del niño, o se aplican varias manos de barniz, lijando bien entre una y otra.

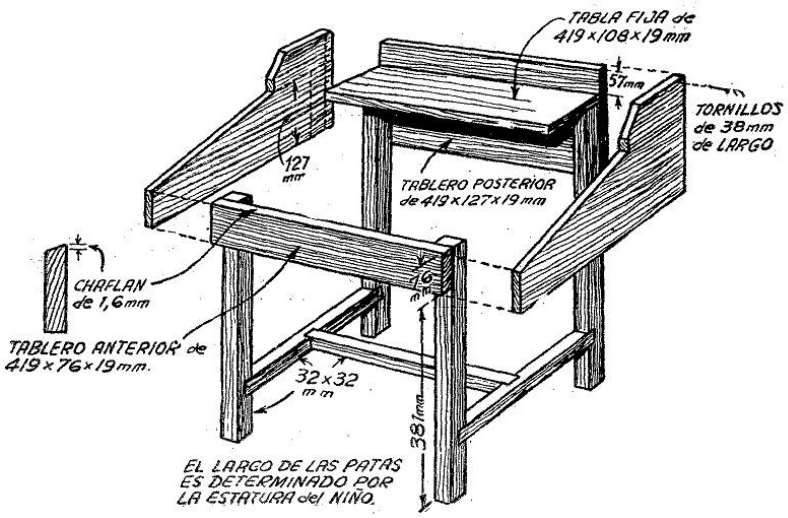

Si no se dispone de una silla conveniente para hacer juego con la mesita de dibujo, se puede

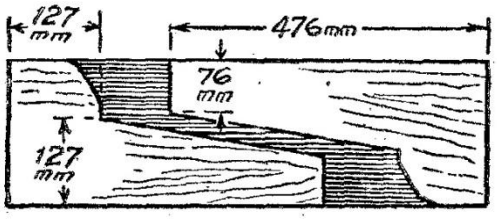

LOS DOS TABLEROS DE LOS COSTADOS PUEDEN CORTARSE DE UNA SOLA TABLA de 711 x 203 x 19 mm

preparar una en medio hora siguiendo el procedimiento ilustrado en los dibujos.

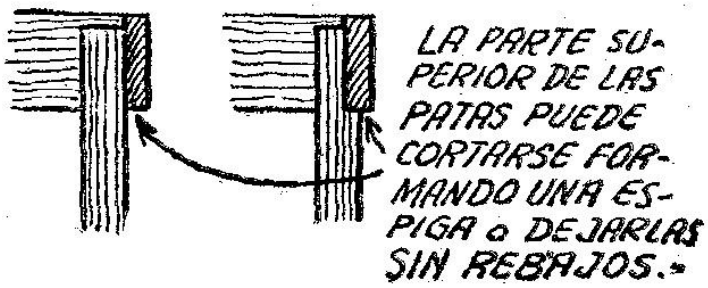

Las dimensiones dadas son satisfactorias para una criatura de seis o siete años de edad.