Como hacer una PLANTA DE CALEFACCION para la casa

Con la llegada del invierno se viene el momento de tratar de combatir el frío, y nosotros contribuimos a la satisfactoria solución de este problema dando los detalles de construcción de una **planta de calefacción central** muy simple, que podrá construir por sí mismo el aficionado a los trabajos manuales, y que, sin embargo, bastará para hacer confortable el ambiente de una casa pequeña.

La estufa se instala en el sótano, y a falta de él, en el subsuelo, en cuyo caso posiblemente habrá que cavar un poco para permitir su ubicación.

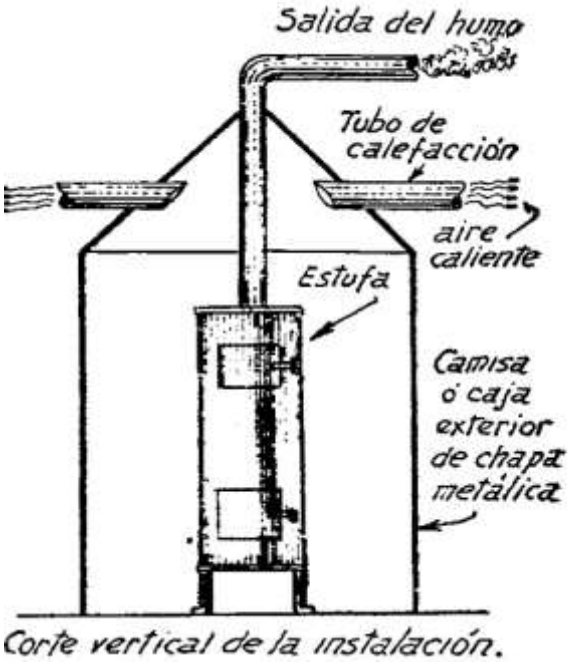

Corte vertical de la instalación.

Se construye un gran gabinete de chapa de hierro delgada, cuya parte inferior es cilíndrica, y tiene un diámetro de dos veces y media mayor que la estufa empleada; esta parte se cubre con una especie de sombrerete cónico que lleva varios orificios. Uno de ellos, que ocupa el vértice del cono, sirve para adaptar el tubo de salida del humo de la chimenea, tubo que debe ser dirigido al exterior en la forma que puede apreciarse en las figuras, o que se conecta a una chimenea por la que se hace el tiraje.

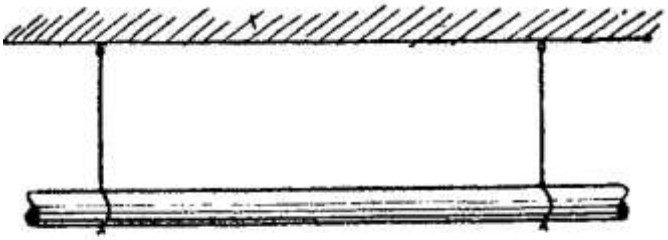

Forma en que se suspende la tubería del techo.-

En los costados se hacen otras dos aberturas a las cuales se adaptan los tubos que desembocan en las habitaciones que se desea caldear; a este efecto se debe reservar sobre el piso un espacio rectangular alrededor de la desembocadura del conducto, y ese espacio se cubre con un trabajo de mampostería ligera, cuyo objeto es impedir que el metal recalentado queme el piso de madera. En este sentido hay que tomar las mayores precauciones. El espacio de la desembocadura se cubre con una chapa metálica perforada por la que pasa el aire caliente.

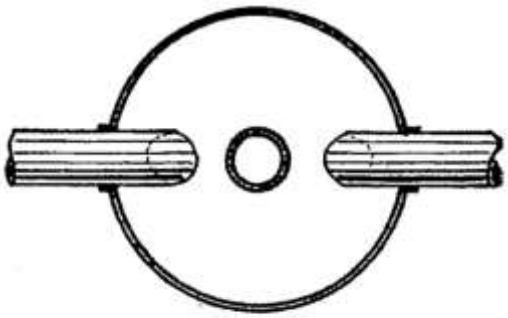

~ Corte horizontal de la estufa.

El funcionamiento de este calorífero es fácil de comprender:

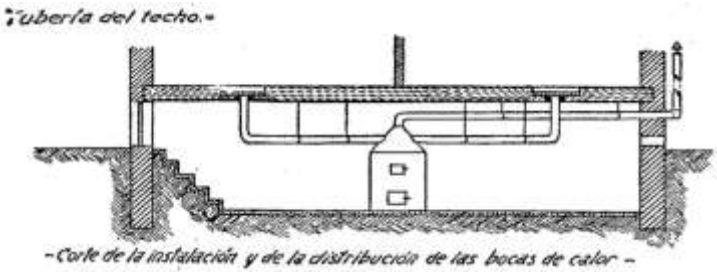

-Corte de la instalación y de la distribución de las bocas de calor -

La estufa desprende una fuerte cantidad de calor que caldea vivamente la capa de aire contenida entre la estufa y la caja o camisa exterior; el aire caliente sigue su tendencia de ir hacia arriba, y subiendo por los tubos sale por las bocas para expandirse por las habitaciones, calentándolas.

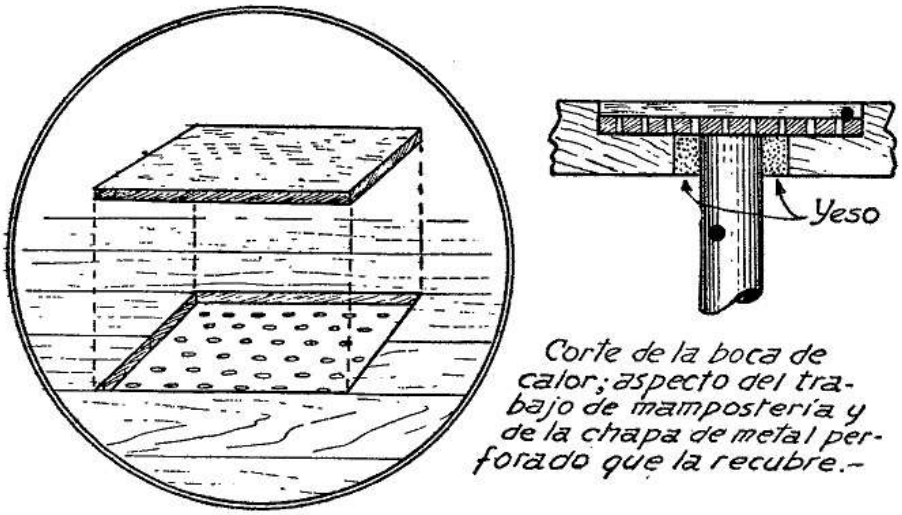

Corte de la boca de calor; aspecto del trabajo de mampostería y de la chapa de metal perforado que la recubre.-

Como se ve, se trata de una instalación simplísima, y tan eficaz como sencilla.