Como hacer un ACOPLADO PARA LA BICICLETA

Primero hay que conseguir dos ruedas de bicicleta completas, es decir, con cubiertas, conos, municiones, etc.; luego se comprarán unos 8 metros de listón de 3/4 de pulgada por 2 pulgadas. Con esta madera se construirá el armazón de acuerdo a las medidas que se indican en la figura 1. En la figura 2 se puede ver el acoplado visto del fondo.

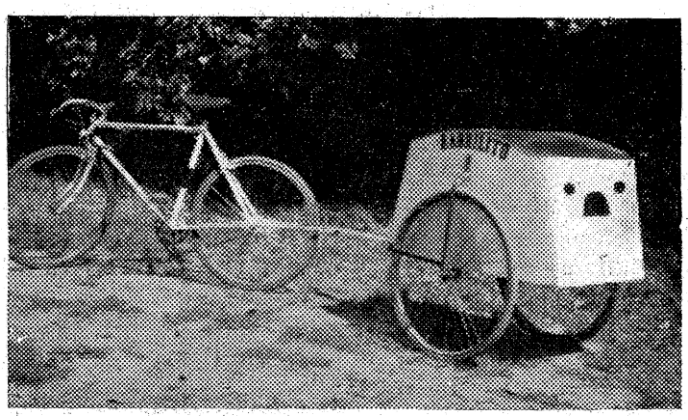

Para que la construcción resulte más fácil, se hacen primero dos costados como indica la figura 3 y luego se unen con los travesaños.

La parte marcada con A en la figura 3 la cortaremos en pino tea de 1/2 pulgada, para poderla curvar con más facilidad. Una vez terminado el armazón, se reforzarán las uniones con pedazos de chapas para evitar que se desclave. A continuación se le colocará el fondo con tablas de 1/2 pulgada. Los otros lados se forrarán con madera terciada de 3 mm.; el techo tendrá la misma forma que la figura 3, pero se cortará unos centímetros más grandes para evitar que penetre el agua.

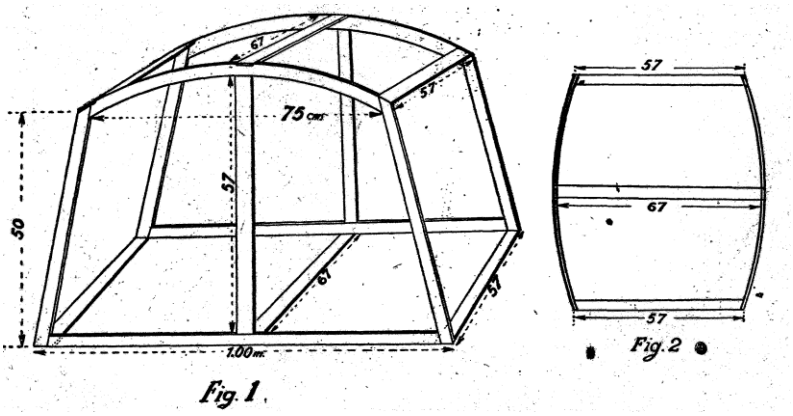

Para la puerta se construirá un marco de 54 cms. de ancho por 45 de alto al cual se le clavará un pedazo de terciada de 57 por 50, como puede verse en la figura 4.

En la puerta se practicarán tres agujeros; dos de ellos se destinarán para colocar los focos; uno de éstos se enciende cuando trabaja el freno automático cuya construcción detallaremos más abajo; el otro se enciende cuando se quiere por medio de un interruptor; y el tercer agujero se destinará para una ventanilla que nos permitirá ver cómo van las cosas adentro sin necesidad de abrir la puerta. Los reflectores donde van colocados los foquitos conviene que se puedan sacar y poner con facilidad; así servirán para alumbrar dentro del acoplado.

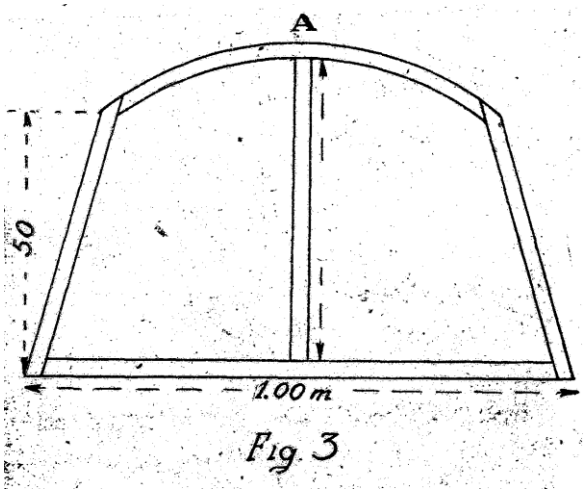

Fig. 3

Para que las cosas se puedan ordenar mejor dentro del acoplado conviene poner un estante que se pueda sacar y que colocándole dos patas plegadizas pueda servir de mesa, cosa tan necesaria en estos paseos. Ahora hay que fijar las ruedas: se liarán dos escuadras de hierro; para esto se empleará una varilla de 25 milímetros por 5 mm. de ancho y espesor respectivamente; en la fig. 5 se puede ver las medidas y la posición de los agujeros más o menos.

Estas escuadras se deben fijar justamente a 50 cms. de cada extremo, es decir, al medio, con dos bulones cada una.

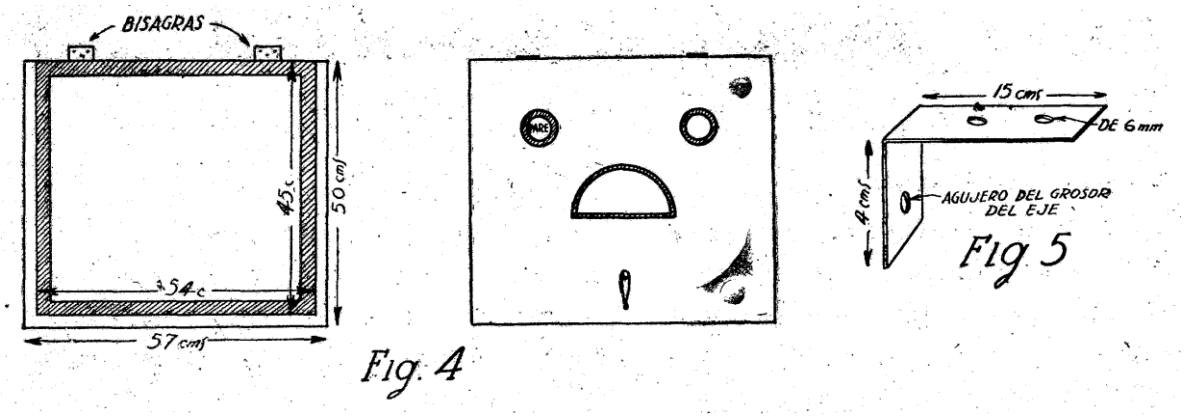

Fig. 4 Fig. 5

Una vez hecha esta operación, se construirán de una varilla más delgada que la anterior, cuatro piezas como la que se puede ver en la figura 6, y luego se soldarán a la autógena, como lo indica la figura 7.

Estas piezas, que juntamente con las escuadras fijadas en el fondo del acoplado, servirán para sostener las ruedas, y deben colocarse como lo indica la figura 8.

Ahora falta hacer la vara y los frenos. Para la vara se usará un pedazo de pino tea de 1 1/2 pulgada por 1 pulgada por 1,10 metros; para fijarla se harán dos grampas de hierro (fig. 9) que se fijarán en el fondo (ver fig. 10) y por las cuales pasará la barra; estas grampas no deben apretar la vara; por el contrario, ésta se debe deslizar con suavidad para que pueda hacer funcionar los frenos. En el extremo A de la vara hay que atornillar o clavar un crucero de hierro B como se ve en la figura 11. porque si no tuviera este crucero, al tirar la van se saldría .

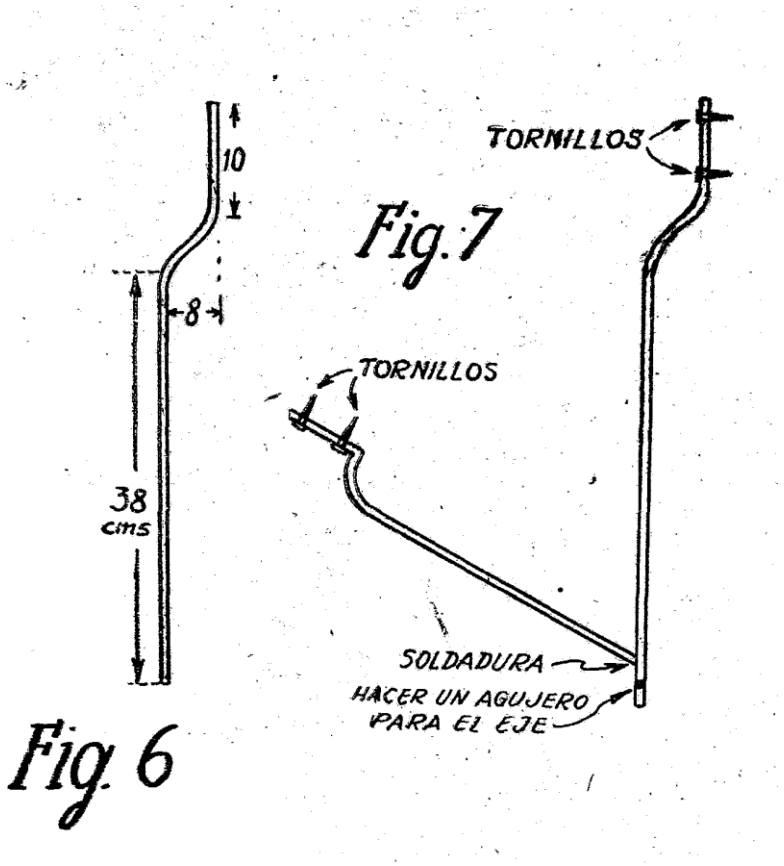

En el otro extremo se fijará el enganche; para hacerlo hay que conseguir una bolilla de esas que tienen los tensores de auto (en cualquier taller se consigue) y un pedazo de varilla de 1/2 pulgada a la cual se le dará la forma que indica la figura 12 y se le soldará la bolilla. Para unir esta bolilla con la vara se tomarán dos pedazos de hierro de 30 mm. por 3 mm. por 20 cm. y calentándolos al rojo se les hará un hueco en uno de los extremos (para esto se puede utilizar un martillo de bolita). Estas piezas tienen que presentar la forma de dos cucharas puestas de frente en cuyo hueco irá puesta la bolilla. Para fijarlo a la bicicleta se harán 2 planchuelitas de 3 milímetros de espesor que se soldarán a la punta de la grampa y llevarán dos agujeros cada una : uno para pasar el eje de la bicicleta y el otro para pasar un tornillo que impida subir y bajar la grampa con los golpes (este tornillo puede ser el mismo que sostiene al guarda barro).

Los frenos se harán de dos pedazos de varilla de 20 mm. Por 4 mm. por 40 cms. de largo, dándole la forma que indica la figura 13. En uno de los extremos hay que hacer una ranura y el otro extremo se retorcerá para colocar un patín de freno de bicicleta (figura 14).

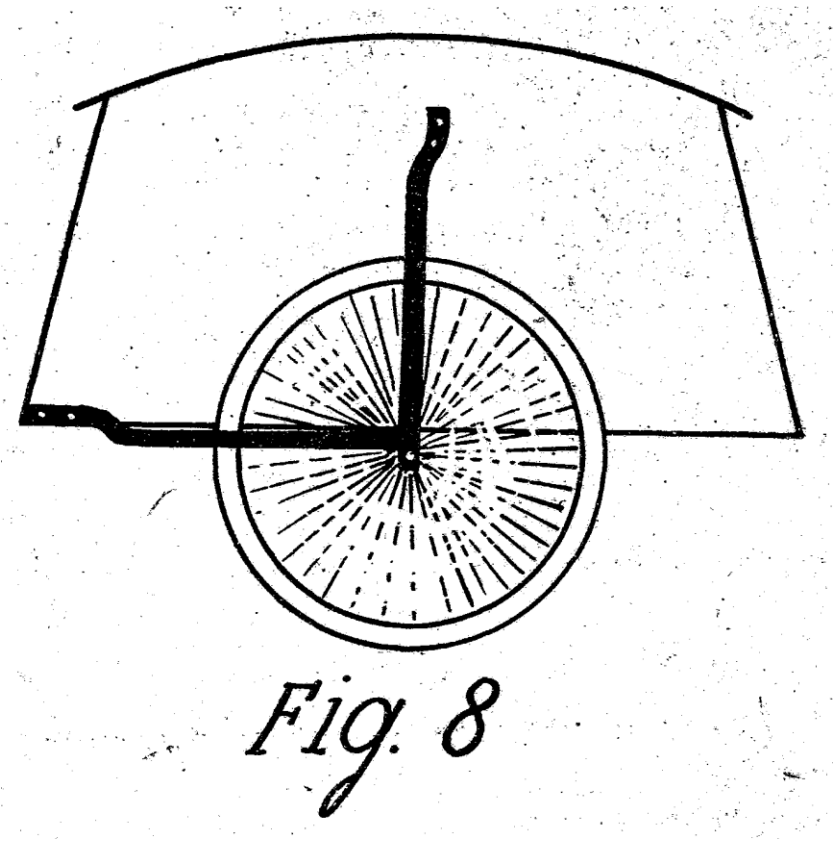

Fig. 8

En la figura 15 se puede ver el freno colocado. El funcionamiento de este freno es muy sencillo: cuando la bicicleta frena el acoplado se desliza sobre la vara y entonces las dos palancas corren para atrás haciendo bisagra en el bulón B, y frena. Para que funcione bien no hay que ajustar mucho los bulones; más vale dejarlos flojos.

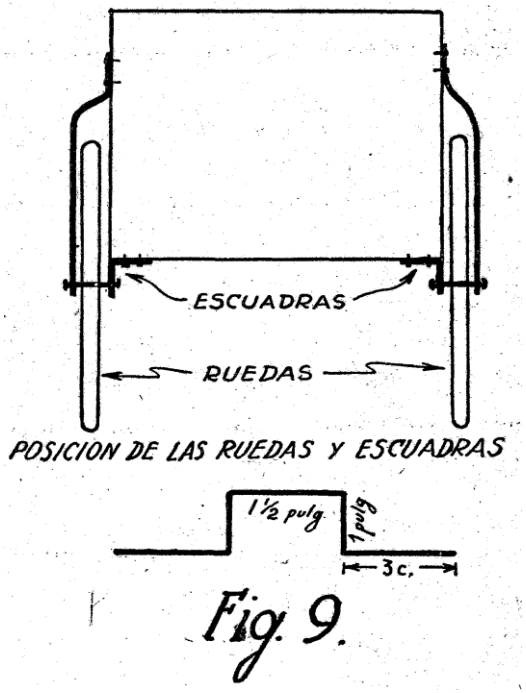

Fig. 9.

El sistema que se usará para que al frenar prenda el foquito es muy sencillo: consiste en dos pedazos de cuerda de reloj o fonógrafo que se doblarán en forma de L, y se clavarán o atornillarán en el piso Junto a la vara, la cual, al hacer presión para atrás, las hará juntar por medio de un clavo que se clavará al costado de la vara.

Y como a una se le habrá soldado un cable que viene de la pila, y a la otra uno que va al foco, se cierra el circuito prendiendo la luz.

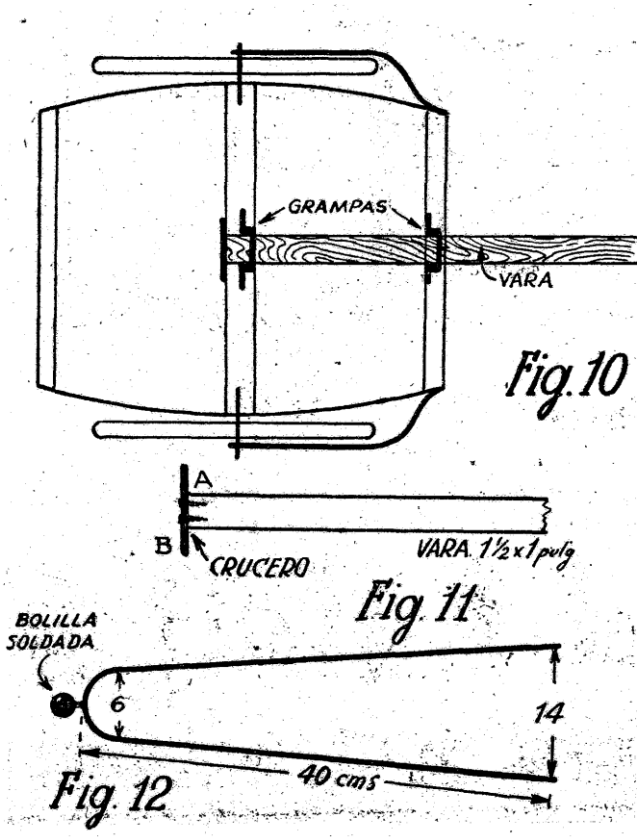

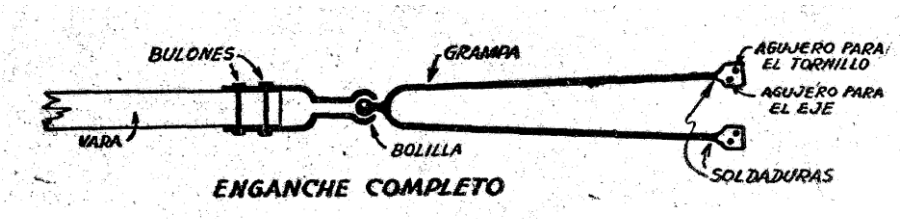

Fig. 13

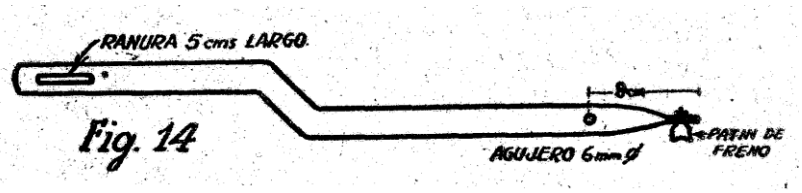

Fig. 14

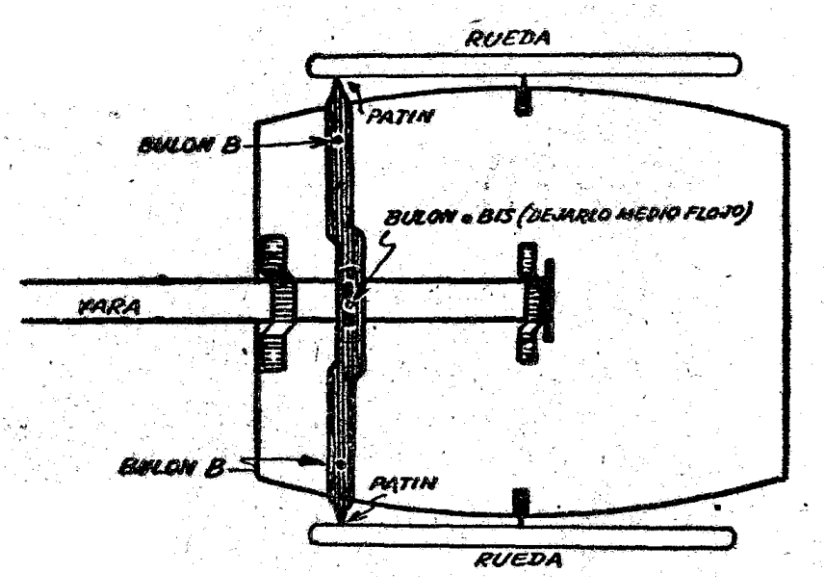

Fig. 15

http://www.comohacer.info/